nuova ceramica leonessa

- lavabo sottopiano
- basin, undertop

Kum

nuova ceramica leonessa

scheda tecnica

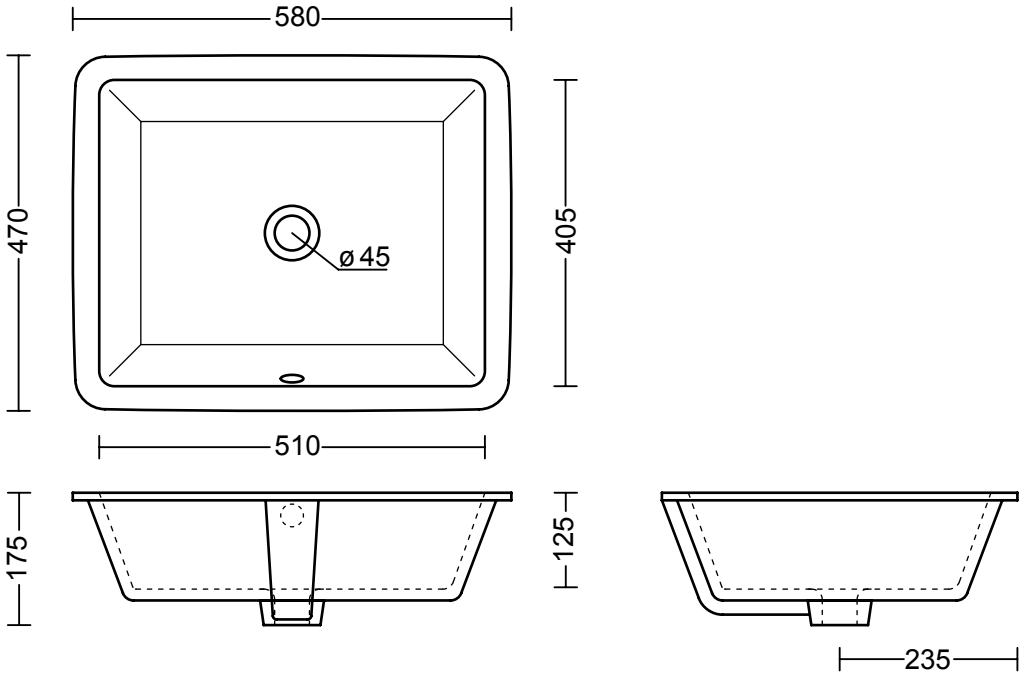

lavabo sottopiano
basin, undertop

Kum